A-PDF Merger DEMO : Purchase from www.A-PDF.com to remove the watermark

A-PDF Merger DEMO : Purchase from www.A-PDF.com to remove the watermark

נתיבי המפרץ בע"מ
בטיחות ללא פשרות
העוצמה 1, ת.ד. 138, טירת הכרמל, טל: 04-8580888, פקס: 04-8580778, אתרנו באינטרנט: www.netivey.co.il, E-mail: info@netivey.co.il
RONET ISO 9001:2008
ח.פ.512007295

# סמן מחזיר אור

# דגם נתיבי המפרץ

# צבע צהוב

# חד צדדי

# נתיבי המפרץ בע"מ

נתיבי המפרץ בע"מ
בטיחות ללא פשרות
העוצמה 1, ת.ד. 138, טירת הכרמל, טל: 04-8580888, פקס: 04-8580778, אתרנו באינטרנט: www.netivey.co.il, E-mail: info@netivey.co.il

ח.פ.512007295

# מפרט טכני

# סמ"א צהוב

# נתיבי המפרץ בע"מ

NOTICE:DESTROY ALL PRINTS TO THIS REVISION
注意：销毁修正更改前的所有副本文件

| LTR 标记 | PETITION NO 申请书编号 | DESCRIPTIONION 说　明 | BY 签名 | DATE 日期 |
|---|---|---|---|---|
| | | | | |

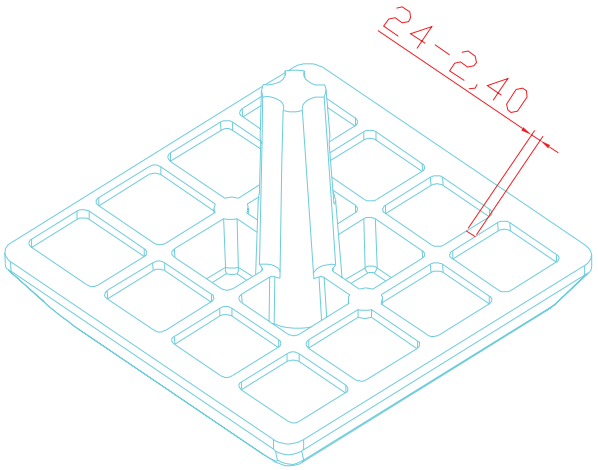


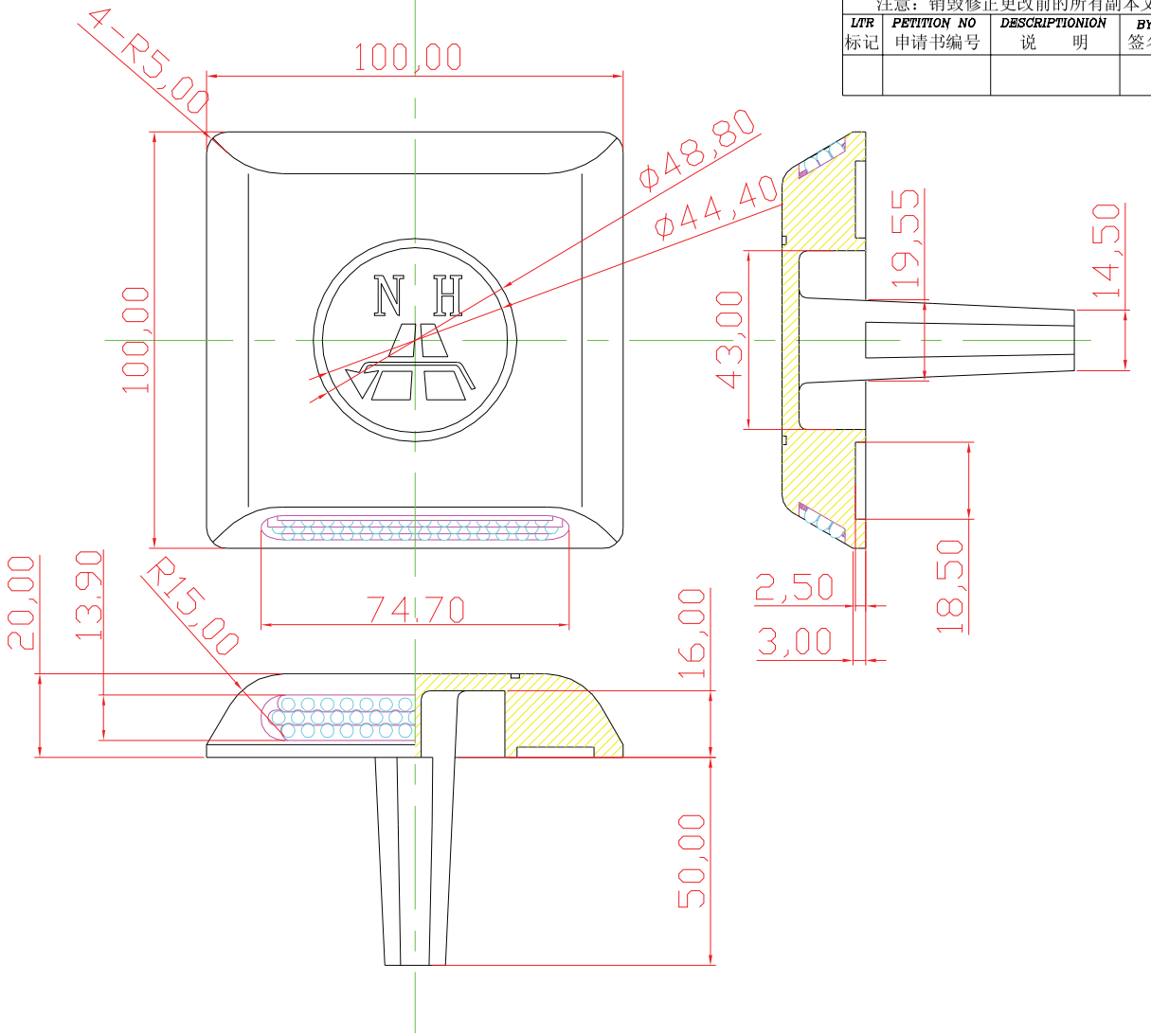


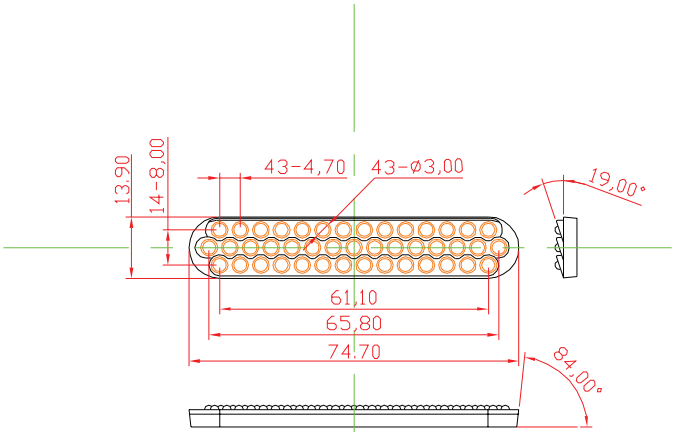


Netivey Hamifratz Yellow

CAD DRAWING
DO NOT SCALE

Netivey Hamifratz Co, Ltd

| | | | |
|---|---|---|---|
| FILE NO: 电脑图号 | SL43Z | VERSION: 版　本 | A1 |

| 尺寸段 \ 等级 | f（精密级） | M（中等级） | C（粗糙级） | V（最粗级） |
|---|---|---|---|---|
| 0.5-3 | ±0.05 | ±0.1 | ±0.2 | - - |
| 3-6 | ±0.05 | ±0.1 | ±0.3 | ±0.5 |
| 6-30 | ±0.1 | ±0.2 | ±0.5 | ±1.0 |
| 30-120 | ±0.15 | ±0.3 | ±0.8 | ±1.5 |
| 120-400 | ±0.2 | ±0.5 | ±1.2 | ±2.5 |
| 400-1000 | ±0.3 | ±0.8 | ±2.0 | ±4.0 |
| 1000-2000 | ±0.5 | ±1.2 | ±3.0 | ±6.0 |

未注角度公差参照（GB11335-89-m）∅1°

| | | | | | |
|---|---|---|---|---|---|
| 线性尺寸未注公差参照（GB/T1804-92） | DESIGNED BY: 策　划 | Design Center | PROD NO: 产品编号 | --- | |
| | TITLE: 项　目 | NH-SL43Z | PART NO: 零件代号 | 43Z | |
| | DRAW BY: 绘　图 | ChuanJinYe | DATE: 日　期 | 20120723 | FINISH: 表面要求 smooth no scratch |
| | CHK BY: 审　核 | | DATE: 日　期 | | MATERIAL: 材　料 plastic |
| | APPR BY: 批　准 | | DATE: 日　期 | | QTY: 数量 1 |
| | | | | | W G: 重量 --- |
| | | | | | SCALE: 比　例 1:1 |
| | | | | | UNITS: 单　位 MM |
| | | | | | SH 第 1 OF 共 1 |

נתיבי המפרץ בע"מ
בטיחות ללא פשרות
העוצמה 1, ת.ד. 138, טירת הכרמל, טל: 04-8580888, פקס: 04-8580778, אתרנו באינטרנט: www.netivey.co.il, E-mail: info@netivey.co.il

ח.פ.512007295

# הוראת התקנה

# נתיבי המפרץ בע"מ

נתיבי המפרץ בע"מ
בטיחות ללא פשרות
העוצמה 1, ת.ד. 138, טירת הכרמל, טל: 04-8580888, פקס: 04-8580778, אתרנו באינטרנט: www.netivey.co.il, E-mail: info@netivey.co.il

ח.פ.512007295

## הוראות התקנה לסמן מחזיר אור (סמ"א) / עיני חתול מדגם נתיבי המפרץ צהוב

1. וודא מיקום נעיצת הסמ"א במקומו.
2. קדח באמצעות מקדחה ומקדח מס' 20 לעומק 5 ס"מ בלבד.
3. הכן תערובת דבק המורכבת ממלט, חול ודבק ביג'י בונד, יש לוודא כי כמות התערובת שהוכנה מספיקה ומאידך יש לוודא עיבודה לאורך הזמן ע"פ הצורך על מנת שלא תתייבש.
4. מלא את החור שקדחת בתערובת הדבק שהכנת, יש לוודא כי התערובת הינה ברמת הצמיגות הנדרשת ושאינה יבשה יתר על המידה וכן שלא תיזל תערובת דבק אשר יפגע/תסתיר את החזר האור.
5. כוון את הסמ"א בכיוון הנדרש תוך ווידוא שכדוריות הזכוכית מכוונות בכיוון התנועה הרצוי.
6. נעץ את הסמ"א באמצעות לחיצה בכף ידך.
7. הכה באמצעות פטיש רצפים (פטיש בעל ראש גומי) על ראש הסמ"א וודא הכנסתו עד לשפת המסעה.
8. וודא כי תערובת הדבק אינה מסתירה את כדוריות הזכוכית מחזירות האור.
9. ניתן להשתמש בתערובת דבק שוות ערך בהתאם להוראות היצרן.

עופרי איתמר
מנהל פיתוח עסקי
נתיבי המפרץ בע"מ

נתיבי המפרץ בע"מ
בטיחות ללא פשרות
העוצמה 1, ת.ד. 138, טירת הכרמל, טל: 04-8580888, פקס: 04-8580778, אתרנו באינטרנט: www.netivey.co.il, E-mail: info@netivey.co.il
ח.פ.512007295

# תמונת סמן מחזיר אור

# דגם נתיבי המפרץ

# נתיבי המפרץ בע"מ

נתיבי המפרץ בע"מ
בטיחות ללא פשרות
העוצמה 1, ת.ד. 138, טירת הכרמל, טל: 04-8580888, פקס: 04-8580778, אתרנו באינטרנט: www.netivey.co.il, E-mail: info@netivey.co.il
ח.פ.512007295

# תמונת סמן מחזיר אור – נתיבי המפרץ צהוב